Version: 07/2026

infra world
SAUNAKABINEN

D **Montageanleitung**

GB **Assembly instructions**

F **Instructions de montage**

NL **Montage-instructies**

Solido 210 Ecke

Art. Nr.: 391152-R / Art. Nr.: 391152-L

TPI GmbH, Rieglerstr. 21, 4873 Frankenburg, Austria
Tel.: +43 7683 5022 / E-Mail: office@tpi.co.at / Web: **www.infraworld.com**

D

Wichtig vor der Montage

- Die Montage ist allgemein gültig und kann je nach Modell etwas abweichen.
- Prüfen Sie vor der Montage die Packliste, ob das Produkt auch vollständig und unbeschadet ist. Eventuelle Reklamationen können damit leicht behoben werden.
- Technische Änderungen im Sinne einer Produktweiterentwicklung behalten wir uns vor.
- Es ist eine Mindestraumhöhe von 215 cm erforderlich.
- Der Wandabstand muss mindestens 5cm betragen.
- Wir empfehlen einen gut belüfteten trockenen Raum als Aufstellort.
- Als Fußboden empfehlen wir Fliesen- oder Steinboden und dieser muss eben und waagrecht sein.
- Die elektrischen Leitungen früh genug in die Wände einziehen. Später kann es schwierig sein.
- Alle Verschraubungen vorbohren.

Werkstoff Holz und dessen Eigenschaften

Holz ist ein natürlich gewachsener Werkstoff. Gesunde Äste, kleine Risse durch Trockenprozesse und leichte Verfärbungen sind natürliche und charakteristische Merkmale und stellen keinen optischen und konstruktiven Mangel dar.

Durch die Erwärmung der Sauna kann es zu verstärktem Harzaustritt an der Oberfläche kommen. Entfernen Sie die Harzrückstände nach dem Abkühlen der Sauna mit einer Abziehklinge und feinem Schleifpapier.

Pflegehinweise

Die Sauna sollte regelmäßig gereinigt werden. Verwenden Sie dazu nur ein feuchtes Tuch und keine Reinigungsmittel. Die Holzteile der Sauna dürfen nicht gestrichen, lackiert oder auf eine andere Art oberflächenbehandelt werden.

Elektroinstallationen

Die Elektroinstallation darf nur von einem zugelassenen Elektrofachmann unter Beachtung der EVU- und VDE-Richtlinien erfolgen.

Die Montageanleitungen und Hinweise für Ofen, Steuerung und Saunaleuchten sind in den jeweiligen Verpackungen enthalten.

Gewährleistungs- oder Garantiebestimmungen

Die Garantie für Holzkonstruktion, Verarbeitungsqualität und elektrische Bauteile beträgt 2 Jahre und kann nur nach Vorlage der Originalrechnung in Anspruch genommen werden. Innerhalb der Garantiezeit werden fehlerhafte Teile kostenlos ersetzt. Die durch den Austausch entstehenden Kosten für Arbeit und Anfahrt sind nicht inkludiert.

Technische Änderungen vorbehalten
© by TPI GmbH, Frankenburg, Austria

GB

Important before beginning to assemble

- The assembly instructions apply in general and can vary from version to version.
- Before starting to assemble check the packing list, if the product is complete and intact. Eventual complaints can be easily solved accordingly.
- We reserve the right to perform technical modifications for the purpose of further product development.
- A minimum room height of 215 cm is necessary.
- Distance to the wall must be at least 5cm.
- We recommend placing the cabin in a well ventilated, dry room.
- We recommend a tile or stone floor, which must be level and horizontal.
- Install the electric cables in the walls beforehand. Later it may be difficult.
- Pre-drill all screw connections.

The material wood and its characteristics

Wood is a naturally grown material. Healthy knots, small cracks due to the process of drying and minor discolorations are natural and characteristic properties and are not optical or constructive defects.

Due to the heating of the sauna more resin can come out onto the surface. Remove the resin residue with a scraper and fine sandpaper after the sauna has cooled down.

Care instructions

The sauna should be cleaned regularly. To do so, use a damp cloth and no cleaning detergents. The wooden parts of the sauna must not be painted, lacquered or surface treated in any other way.

Electric installations

Electric installations may only be carried out by an authorized electrician under observing the EVU and VDE regulations.

The assembly instructions and notes for the heater, control and sauna lamps are included in the respective packaging.

Terms of warranty and guarantee

The guarantee for the wooden construction, the finishing quality and the electric parts is 2 years and claims can only be made on presentation of the original invoice. Within the guarantee period defective parts will be replaced free of charge. The cost for labour and travel, resulting from the exchange, are not included.

Subject to technical modifications
© by TPI GmbH, Frankenburg, Austria

F

Important avant le montage

- Les instructions de montage sont générales et peuvent varier légèrement selon le modèle.
- Avant le montage, vérifiez la liste de colisage afin de vous assurer que le produit est complet et non endommagé.
- Toute réclamation éventuelle pourra ainsi être traitée plus facilement.
- Nous nous réservons le droit d'apporter des modifications techniques dans le cadre de l'amélioration du produit.
- Une hauteur minimale de pièce de 215 cm est requise.
- La distance par rapport au mur doit être d'au moins 5 cm.
- Nous recommandons d'installer le produit dans une pièce sèche et bien ventilée.
- Nous recommandons un sol en carrelage ou en pierre, parfaitement plan et horizontal.
- Faites passer les câbles électriques dans les murs suffisamment tôt. Cela peut devenir difficile par la suite.
- Prépercez tous les emplacements de vissage.

Le bois et ses propriétés

Le bois est un matériau naturel. Les nœuds sains, les petites fissures dues au séchage et de légères variations de couleur sont des caractéristiques naturelles et ne constituent ni un défaut visuel ni un défaut de construction.

La chaleur du sauna peut entraîner une exsudation accrue de résine en surface. Après refroidissement du sauna, retirez les résidus de résine à l'aide d'une lame de raclage et de papier abrasif fin.

Conseils d'entretien

Le sauna doit être nettoyé régulièrement. Utilisez uniquement un chiffon humide et n'employez pas de produits de nettoyage. Les éléments en bois du sauna ne doivent pas être peints, vernis ou traités de quelque autre manière que ce soit en surface.

Installations électriques

L'installation électrique doit être réalisée uniquement par un électricien qualifié et agréé, conformément aux directives EVU et VDE.

Les notices de montage et les instructions concernant le poêle, la commande et les luminaires de sauna se trouvent dans leurs emballages respectifs.

Conditions de garantie

La garantie pour la structure en bois, la qualité de fabrication et les composants électriques est de 2 ans et ne peut être invoquée que sur présentation de la facture originale. Pendant la période de garantie, les pièces défectueuses sont remplacées gratuitement. Les frais de main-d'œuvre et de déplacement liés au remplacement ne sont pas inclus.

Sous réserve de modifications techniques

© by TPI GmbH, Frankenburg, Autriche

NL

Belangrijk vóór aanvang van de montage

- De montage-instructies zijn van algemene aard en kunnen per model enigszins afwijken.
- Controleer het product met behulp van de paklijst op compleetheid en beschadigingen vóór aanvang van de montage.
- Eventuele reclamaties kunnen daardoor gemakkelijk worden afgehandeld.
- Wij behouden ons het recht voor om met productontwikkeling als doelstelling, technische aanpassingen door te voeren.
- De voorgeschreven minimale hoogte van de ruimte bedraagt 215 cm.
- De afstand tot de muur moet tenminste 5 cm bedragen.
- Wij adviseren een goed geventileerde, droge ruimte als plaatsingslocatie.
- Wij adviseren het gebruik van een betegelde vloer of stenen ondergrond die vlak en waterpas dient te zijn.
- De elektriciteitsleidingen dienen tijdig in de muren te worden aangelegd. Latere aanleg kan moeilijkheden opleveren.
- Alle schroefverbindingen dienen te worden voorgeboord.

Hout als bouwmateriaal en diens eigenschappen

Hout is een natuurlijk materiaal. Gezond hout heeft kleine scheurtjes als gevolg van het droogproces, en lichte verkleuringen zijn natuurlijke en karakteristieke kenmerken die geen aanwijzing zijn voor zichtbare gebreken en gebreken in de constructie.

De warmteontwikkeling in de sauna kan een toename van harsafzetting aan het houtoppervlak veroorzaken. Nadat de sauna is afgekoeld verwijdert u de harsresten met een schraper en fijn schuurpapier.

Onderhoudsadvies

Het wordt aanbevolen de sauna regelmatig te reinigen. Gebruik daarvoor alleen een vochtige doek en geen schoonmaakmiddelen. De houten saunacomponenten mogen niet met verf of lak worden behandeld, of op enige andere wijze een oppervlaktebehandeling ondergaan.

Elektrische installaties

De installatie van elektrische apparatuur mag alleen door een bevoegd, elektrotechnisch vakkundig persoon worden uitgevoerd met inachtneming van de voorschriften van de EVU (Elektro-Versorgungs-Unternehmenen) en de VDE (Verband der Elektrotechnik).

De betreffende montage-instructies en adviezen voor de verwarmingsinstallatie, de regelinstallatie en de saunaverlichting worden met de verpakking meegeleverd.

Vrijwarings- of garantiebepalingen

De garantie op de houten constructie, de gebruikskwaliteit en de elektrische componenten bedraagt 2 jaar en kan alleen op vertoon van de originele rekening worden geclaimd. Gedurende de garantie-periode worden de componenten die gebreken vertonen, kosteloos vervangen. De ter vervanging ontstane arbeids- en voorrijkosten zijn niet inbegrepen.

Onder voorbehoud van technische wijzigingen
© by TPI GmbH, Frankenburg, Oostenrijk

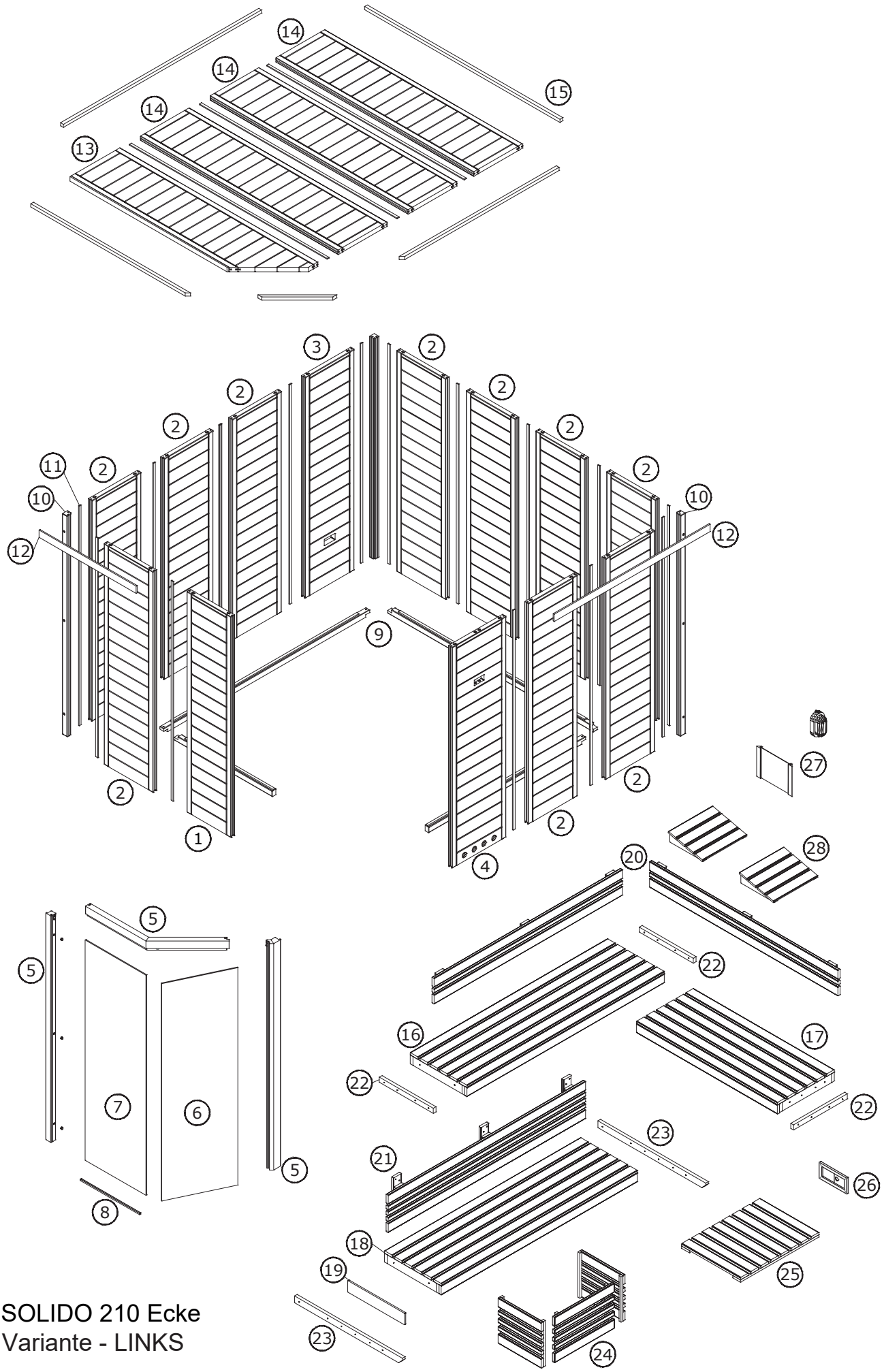

SOLIDO 210 Ecke
Variante - LINKS

Pos	D Bezeichnung	Stk
1	Wand 450	1
2	Wand 500	10
3	Wand mit Abluft 500	1
4	Wand mit Steuerung 550	1
5	Frontrahmen	1
6	Glastür	1
7	Seitenglas	1
8	Alu-Profil	1
9	Bodenrahmen	4
10	Eckpfosten	3
11	Verbindungsleisten	18
12	Dachleisten	2
13	Dach mit Schräge 500	1
14	Dach 500	3
15	Dachleisten	5
16	Sitzbank oben	1
17	Sitzbank oben, kurz	1
18	Sitzbank unten	1
19	Sitzbank-Blende	1
20	Rückenlehne	2
21	Bankverkleidung	1
22	Bankauflage kurz	3
23	Bankauflage lang	2
24	Ofenschutzgitter	1
25	Bodenrost	1
26	Lüftungsschieber	1
27	Eckleuchte mit Lampe	1
28	Kopfstützen	2
29	Montagematerial / Montageanleitung	1

Pos	GB Description	Qty
1	Wall 450	1
2	Wall 500	10
3	Wand with exhaust air 500	1
4	Wall with control panel 550	1
5	Front frame	1
6	Glass door	1
7	Lateral glass element	1
8	Alu-section	1
9	Floor cornice	4
10	Corner post	3
11	Joining batten	18
12	Roof battens	2
13	Sloped roof 500	1
14	Roof 500	3
15	Roof battens	5
16	Upper bench	1
17	Upper bench, short	1
18	Lower bench	1
19	Bench screen	1
20	Back rest	2
21	Bench facing	1
22	Short bench battens	3
23	Long bench battens	2
24	Heater protective grille	1
25	Floor grating	1
26	Ventilation slide	1
27	Glass shade with lamp	1
28	Head rests	2
29	Assembly material / Assembly instructions	1

Pos	F Désignation	Quantité
1	Paroi 450	1
2	Paroi 500	10
3	Paroi avec évacuation d'air 500	1
4	Paroi avec commande 550	1
5	Cadre frontal	1
6	Porte vitrée	1
7	Vitre latérale	1
8	Profilé en aluminium	1
9	Cadre de sol	4
10	Poteau d'angle	3
11	Lisses de liaison	18
12	Lattes de toit	2
13	Toit incliné 500	1
14	Toit 500	3
15	Lattes de toit	5
16	Banc supérieur	1
17	Banc supérieur, court	1
18	Banc inférieur	1
19	Habillage de banc	1
20	Dossier	2
21	Habillage de banc	1
22	Assise de banc courte	3
23	Assise de banc longue	2
24	Grille de protection du poêle	1
25	Caillebotis de sol	1
26	Clapet de ventilation	1
27	Éclairage d'angle avec lampe	1
28	Appuie-têtes	2
29	Matériel de montage / Instructions de montage	1

Pos	NL Beschrijving	Stuk
1	Wand 450	1
2	Wand 500	10
3	Wand met aflucht 500	1
4	Wand met bedieningspaneel 550	1
5	Voorwand kozijn	1
6	Glasdeur	1
7	Lateraal glas	1
8	Alu-profiel	1
9	Bodemkrans	4
10	Hoekkolom	3
11	Verbindingslat	18
12	Daklijsten	2
13	Schuin dak 500	1
14	Dak 500	3
15	Daklijsten	5
16	Bovenste zitbank	1
17	Bovenste zitbank, kort	1
18	Lagere zitbank	1
19	Zitbank blindering	1
20	Rugleuning	2
21	Bankstoffering	1
22	Banksteunlatten kort	3
23	Banksteunlatten lang	2
24	Afschermingrooster verwarmingselement	1
25	Vloerrooster	1
26	Verluchting grendel	1
27	Glasblinderingscherm	1
28	Hoofdsteun	2
29	Montagemateriaal / Montagehandleiding	1

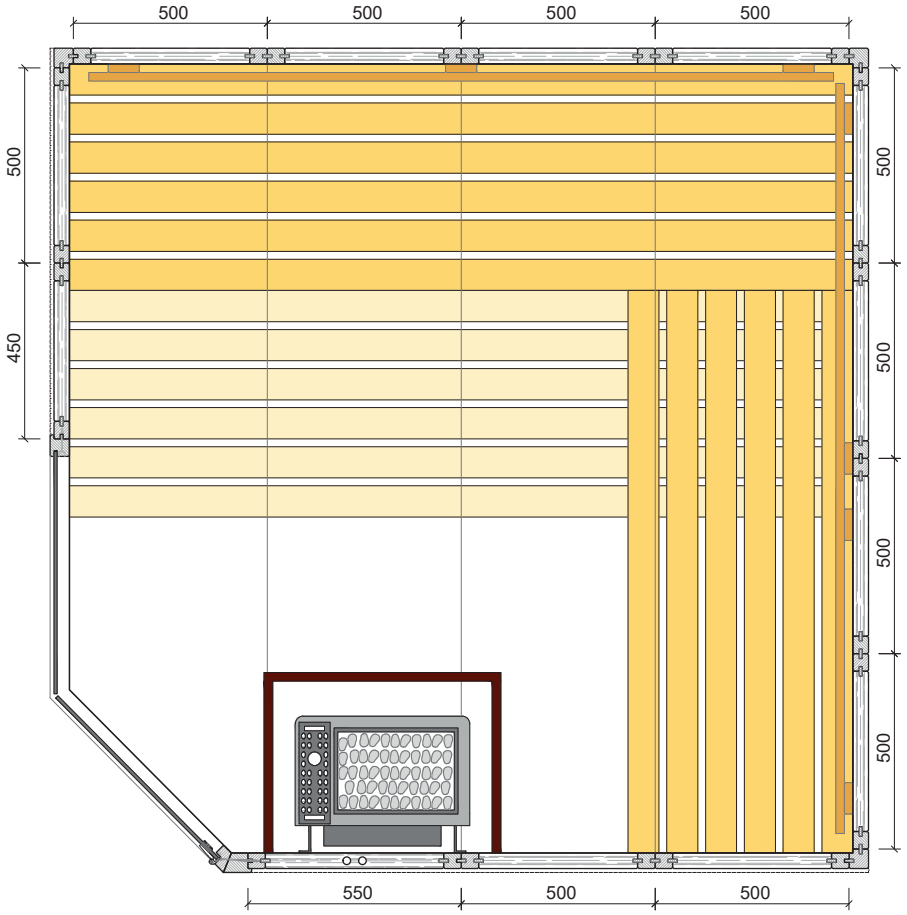

SOLIDO 210 Ecke LINKS

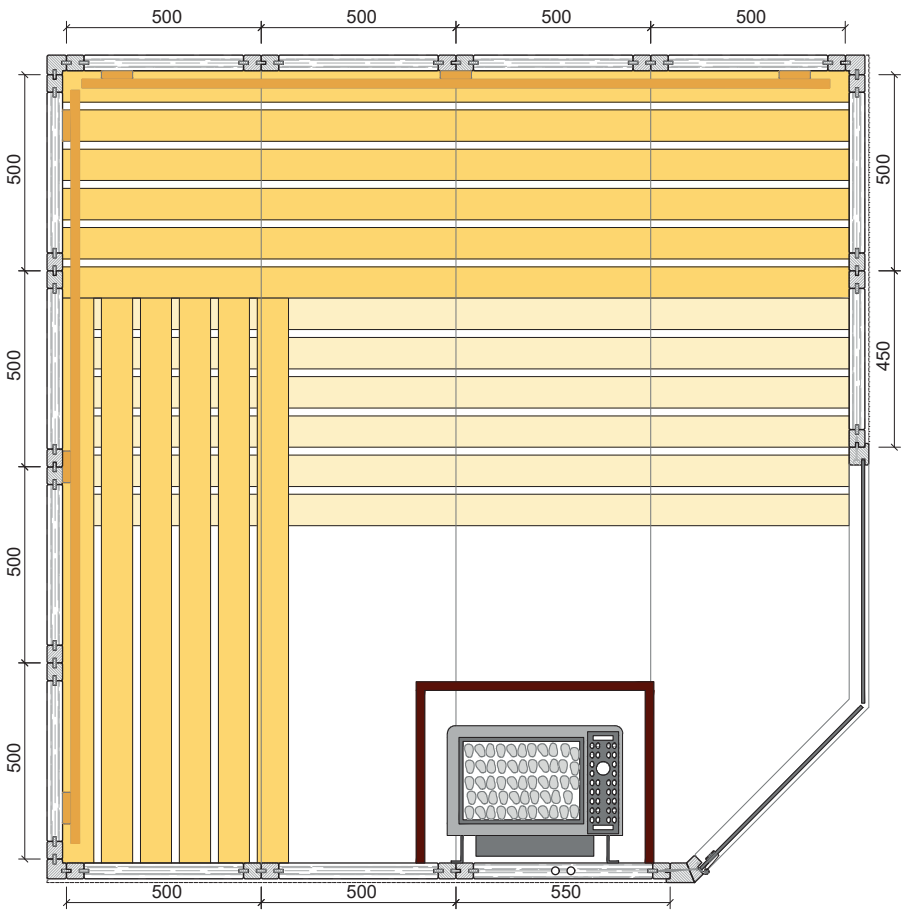

SOLIDO 210 Ecke RECHTS

D

Hinweis: Nachstehende Anleitung gilt für die linke Aufbauvariante. Rechte Variante siehe Grundriss auf Seite 8.

GB

Note: The following assembly instructions are suitable for the left variant. For the right variant, please refer to the floor plan on page 8.

F

Remarque : Les instructions ci-dessous s'appliquent à la variante de montage de gauche. Pour la variante de droite, veuillez consulter le plan à la page 8.

NL

Let op: De onderstaande montage-instructies zijn van toepassing op de linker variant. Voor de rechter variant, raadpleeg de grondplan op pagina 8.

1

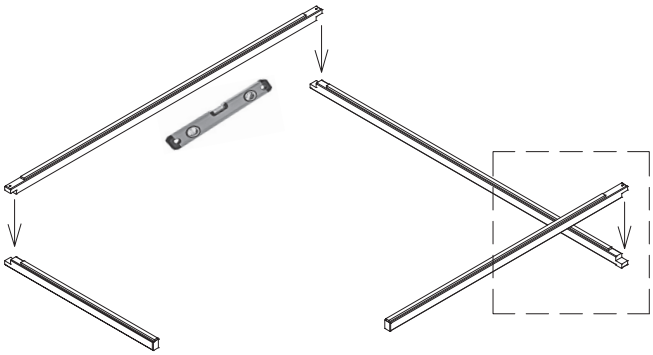

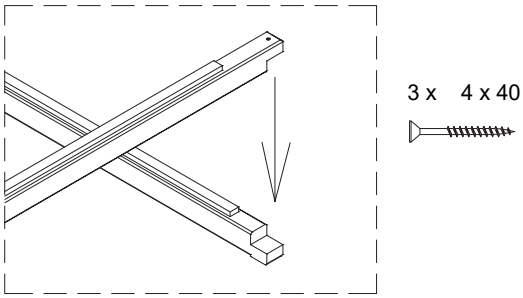

2

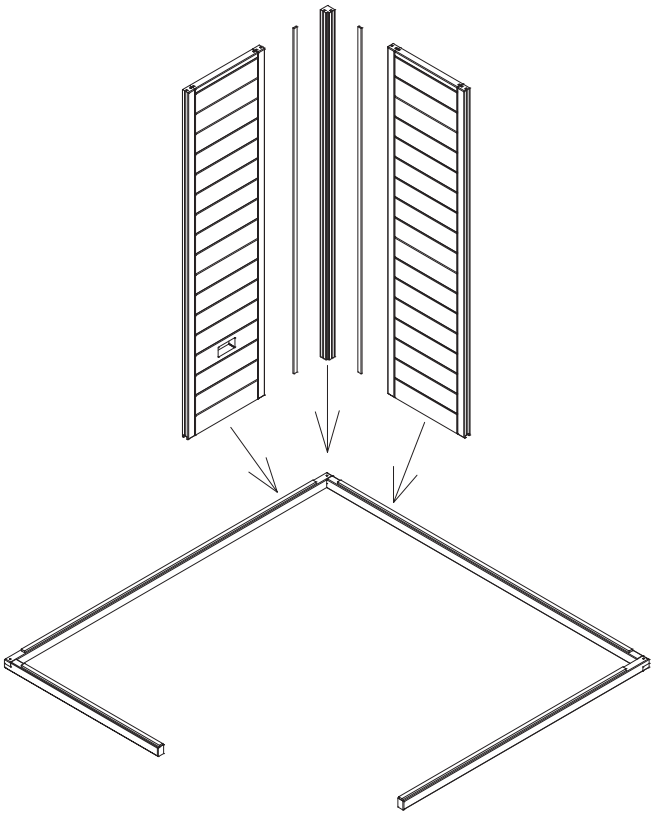

3

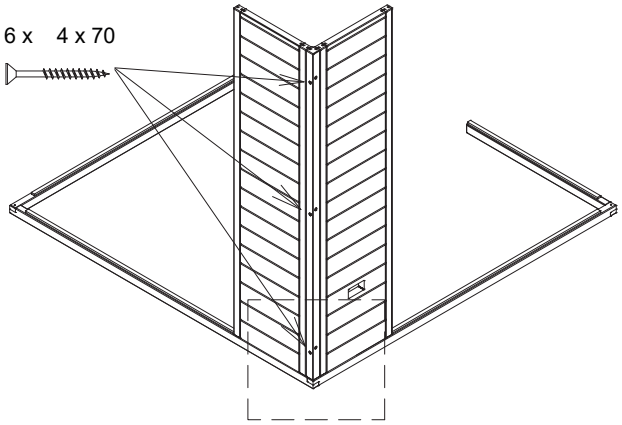

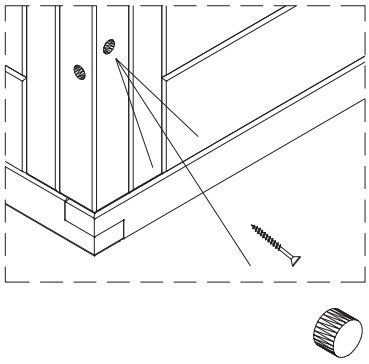

4

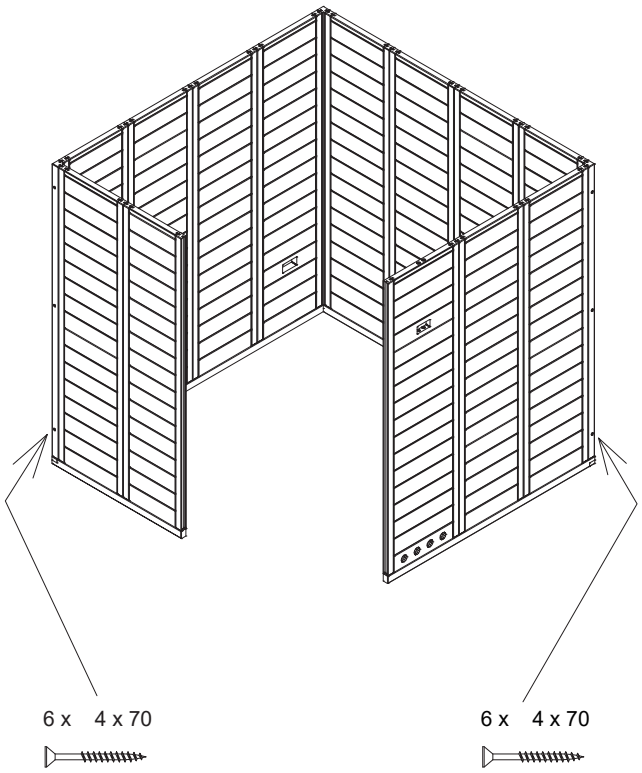

5

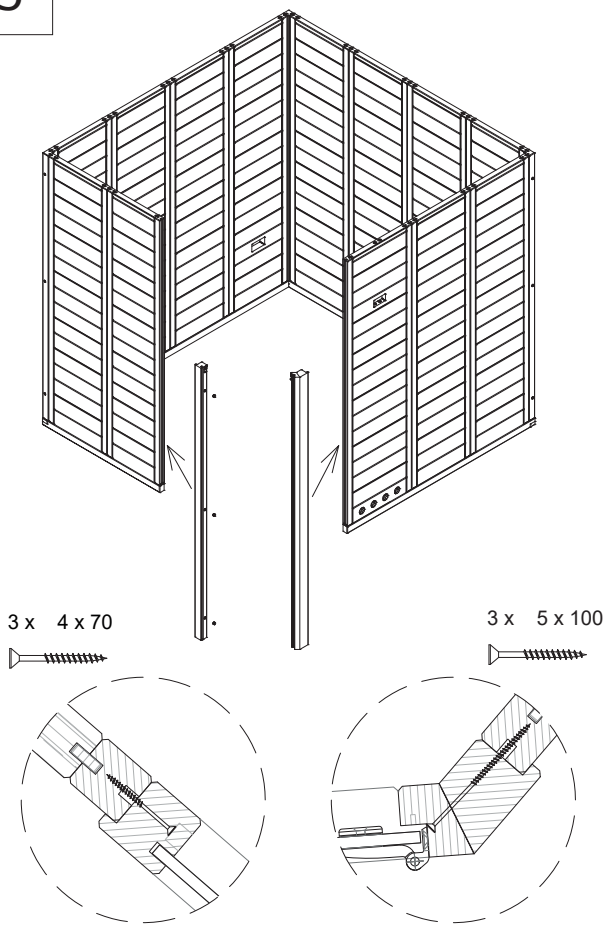

6

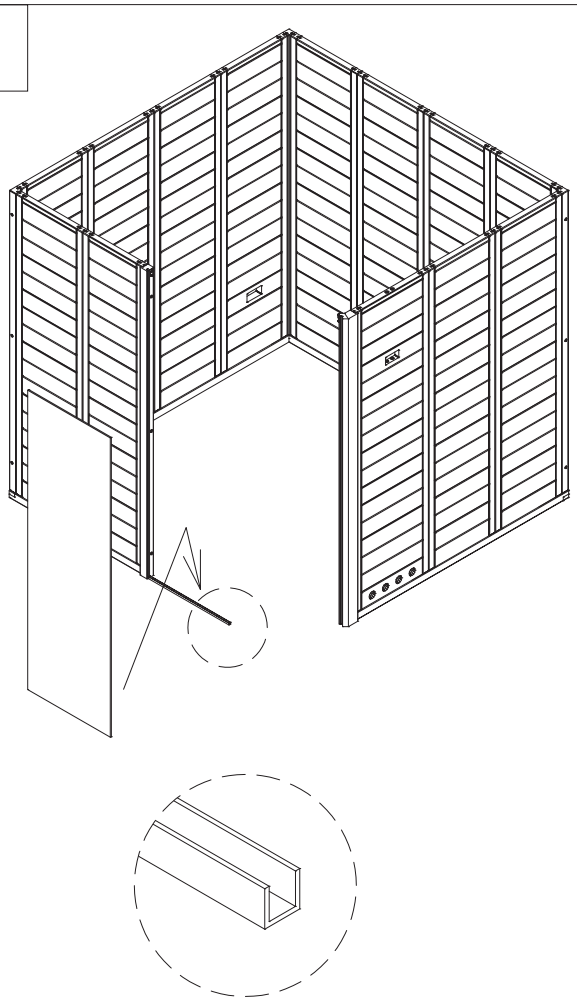

7

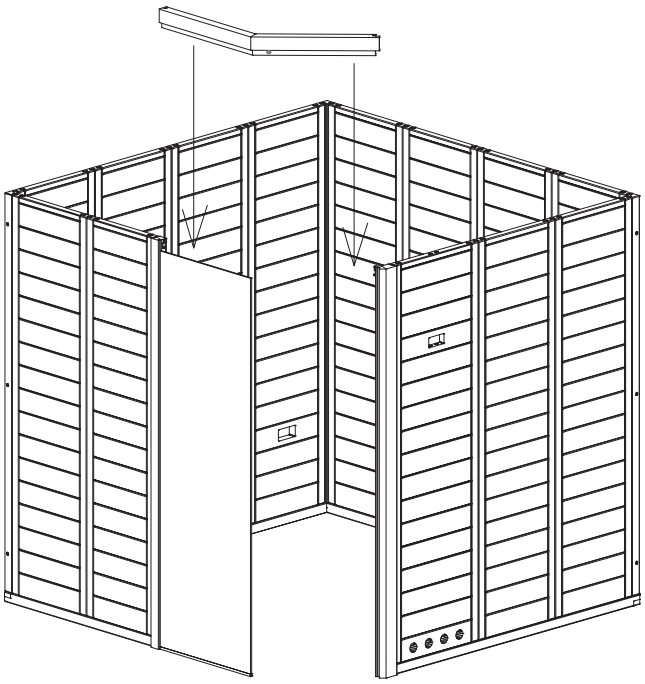

8

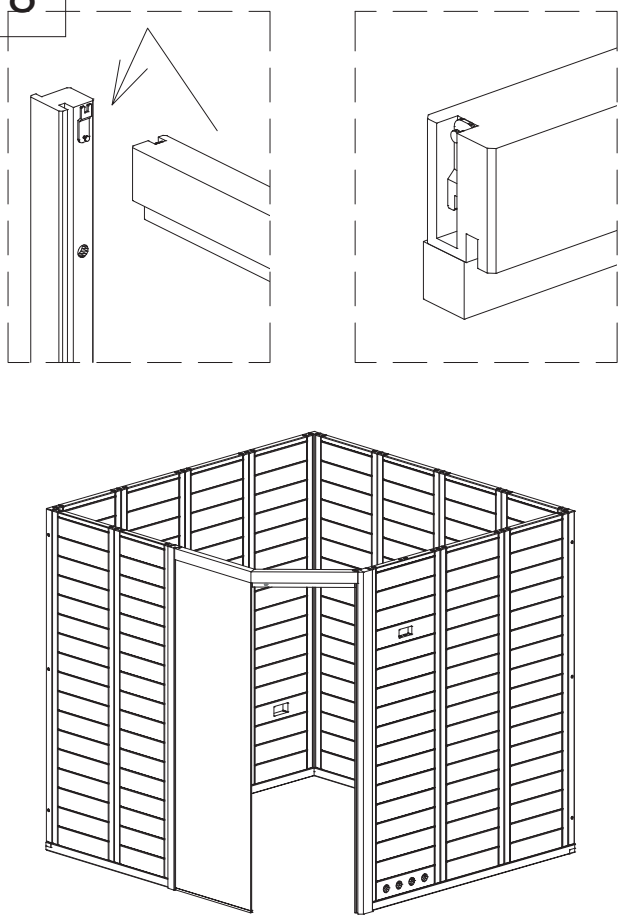

9

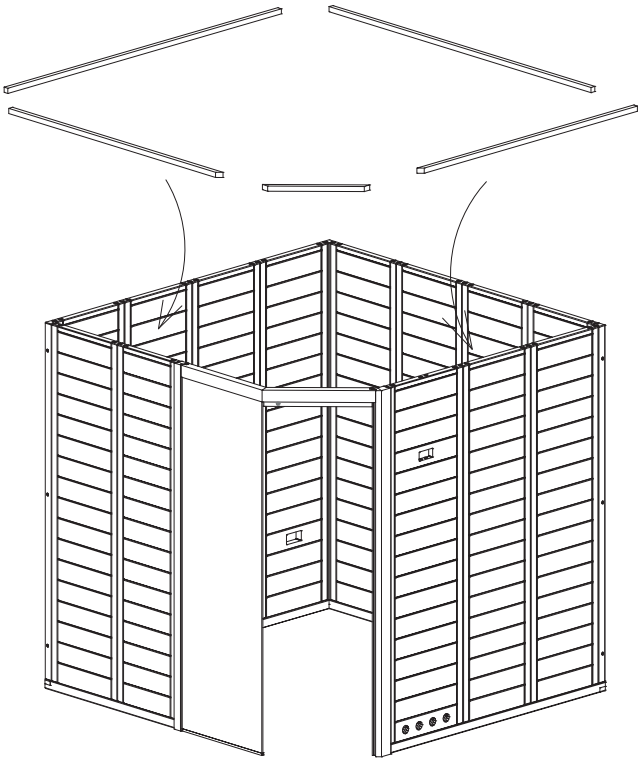

10

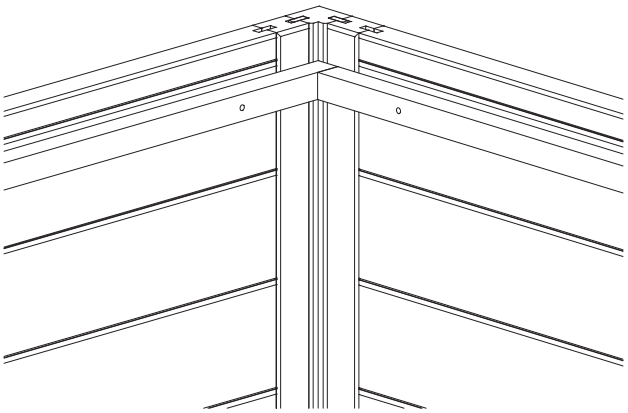

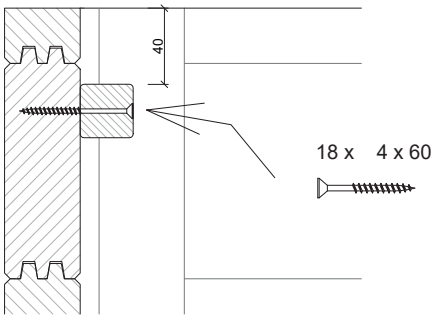

11

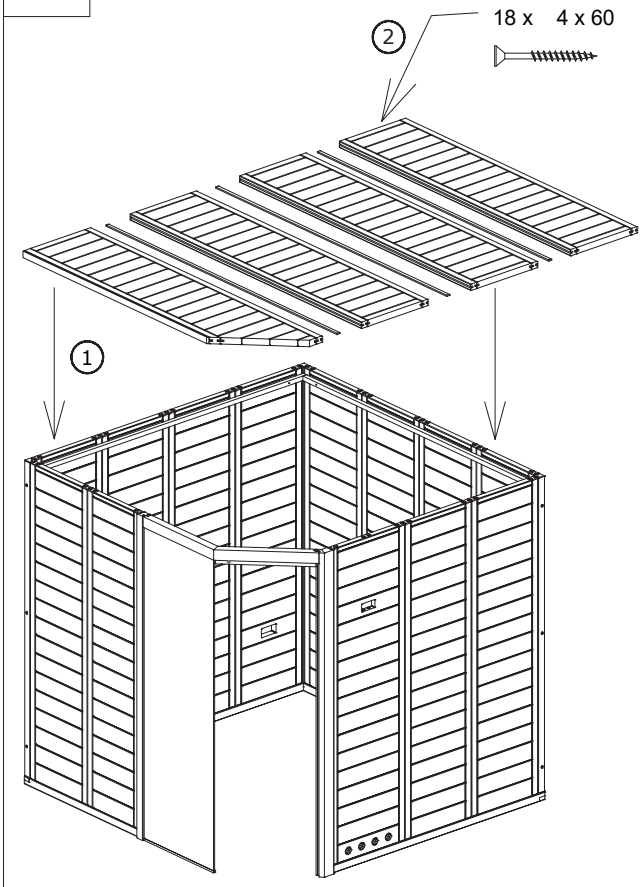

12

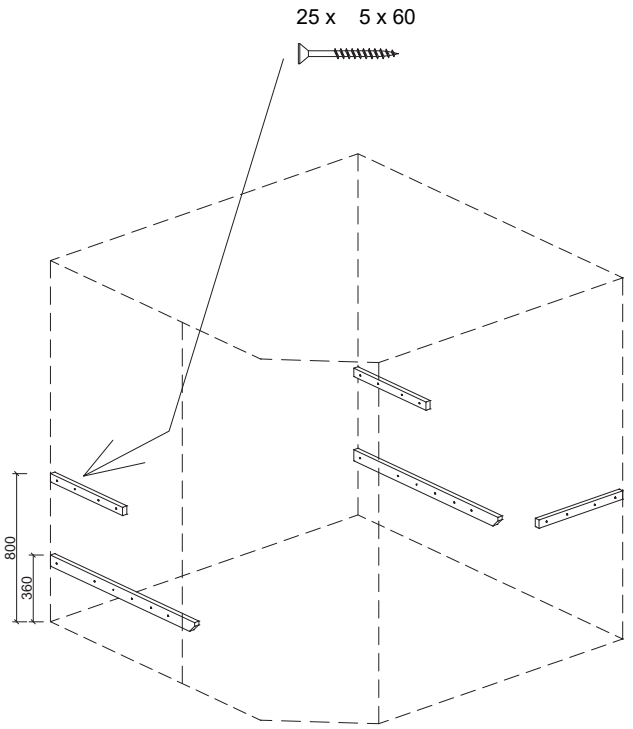

13

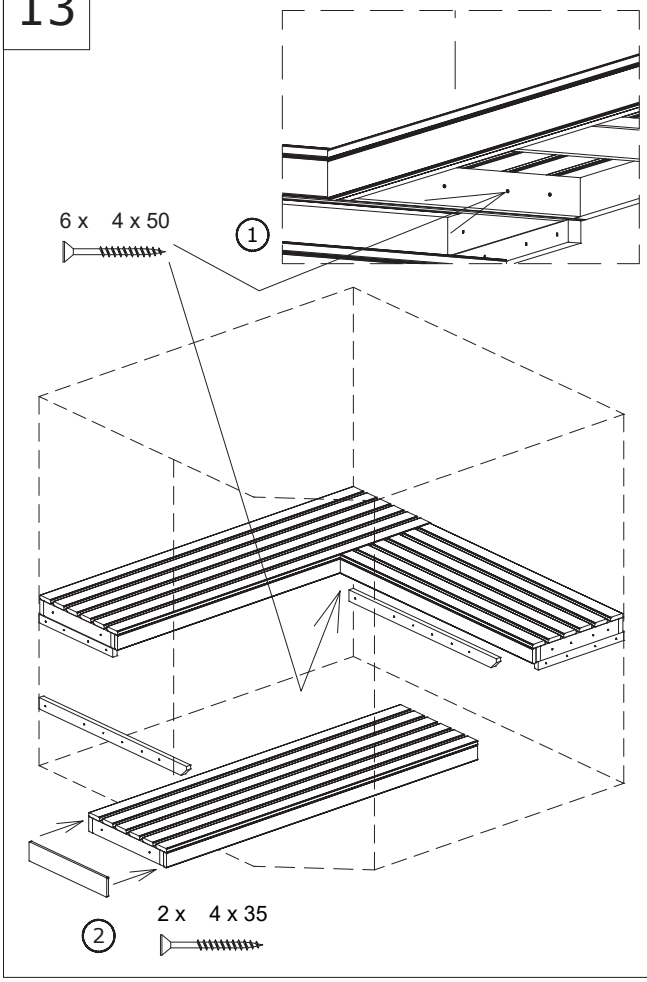

14

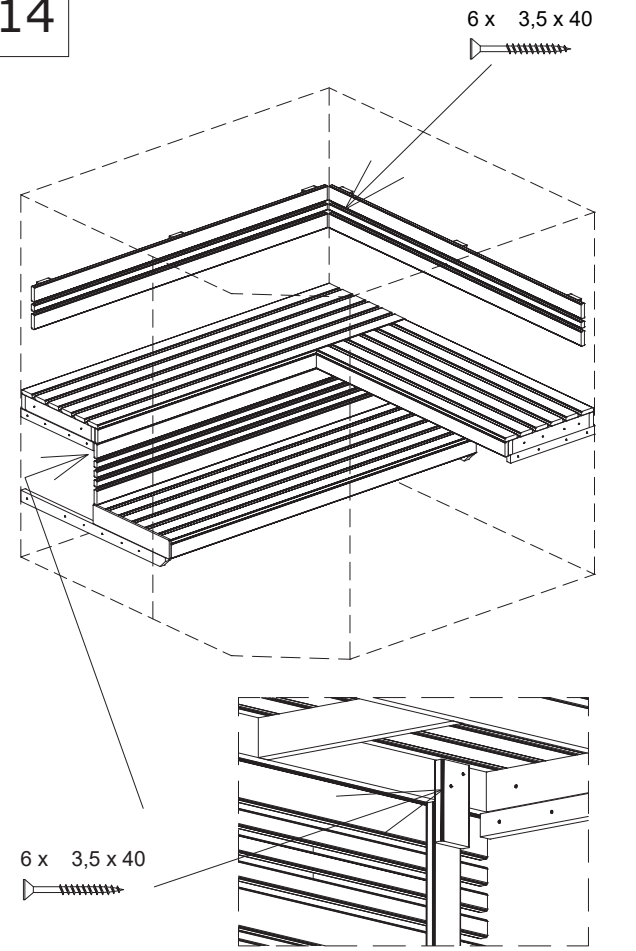

15

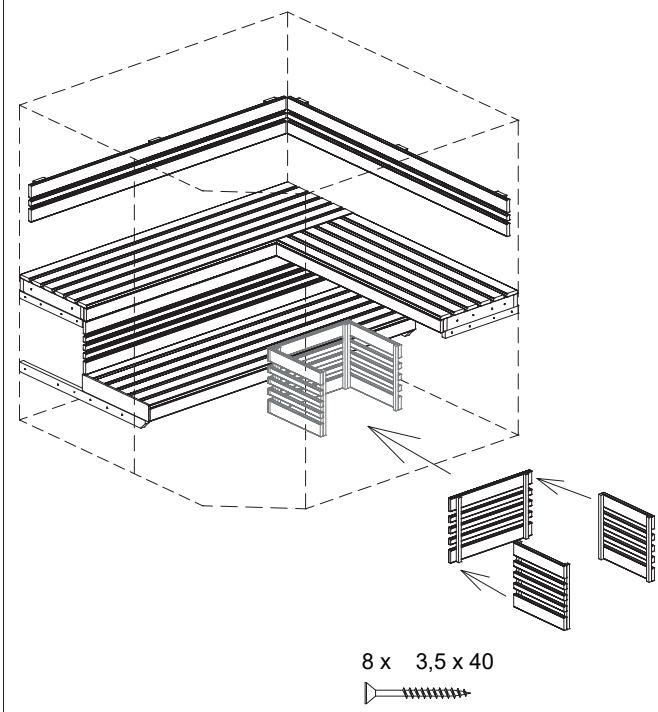

16

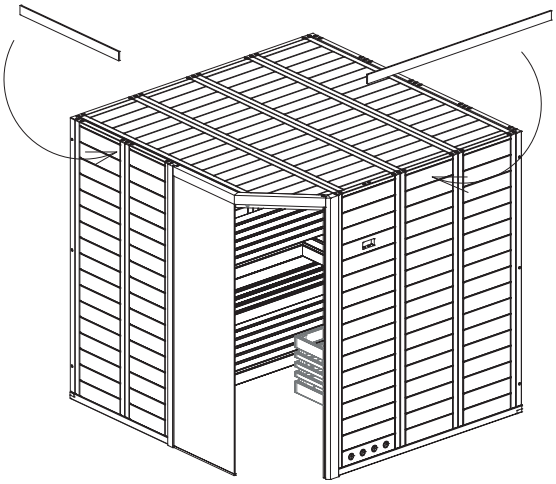

6 x 3,2 x 30

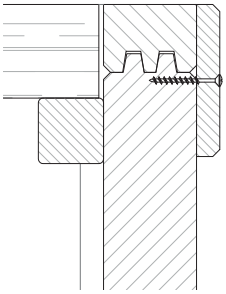

17

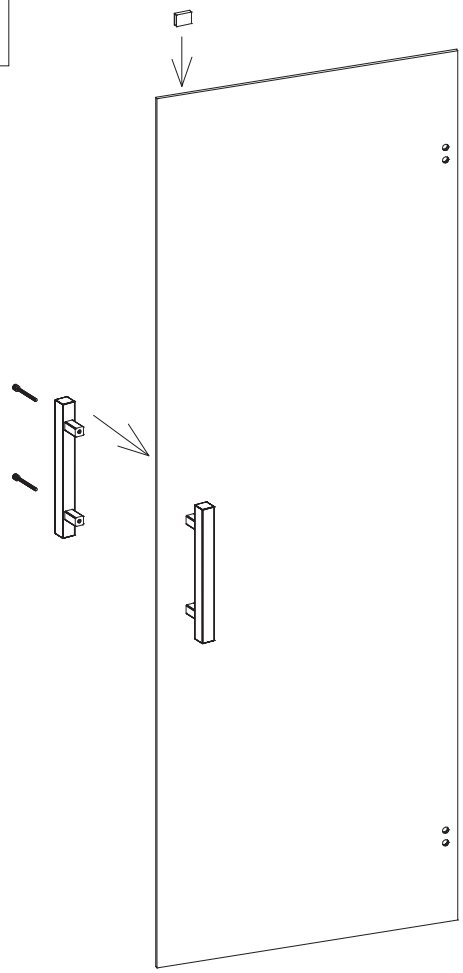

18

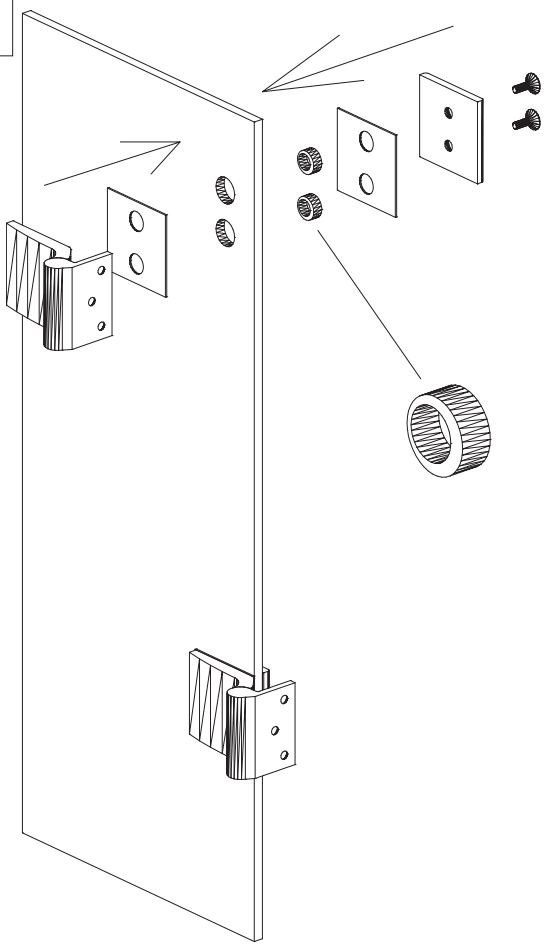

19

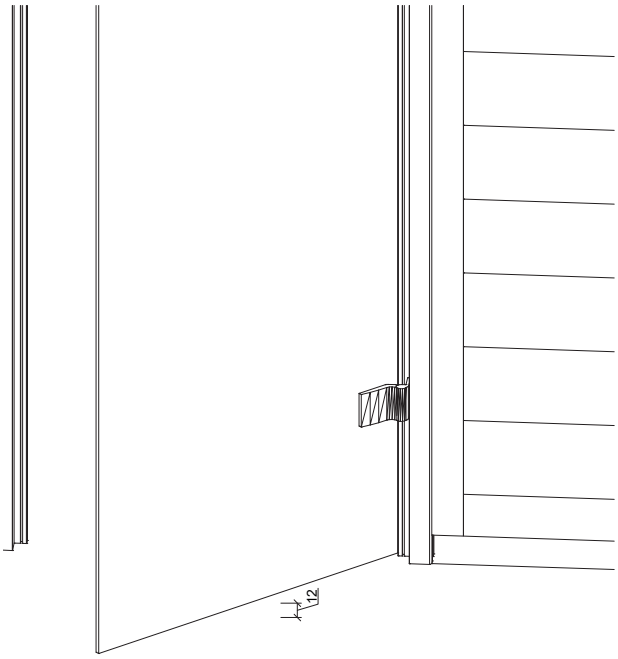
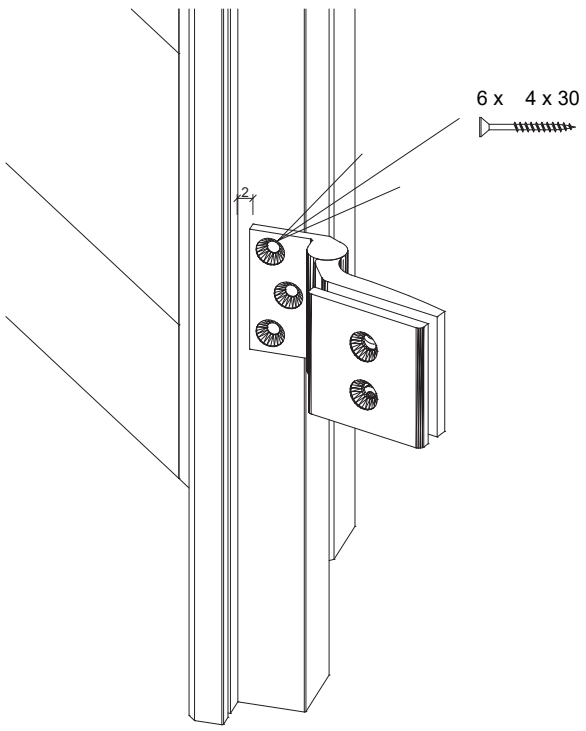
20