Version: 11/2025

MONTAGE- UND GEBRAUCHSANWEISUNG

Deutsch

TECHNISCHE DATEN:	
Typ:	**Steuerung Unicontrol - Fusion 2**
Einsatzbereich:	Vollelektronische Kombi-Steuerung für 2 Infrarotstrahler und Flächenheizung
Art. Nr.:	**B6664-Set 2**
Spannung:	230 V~, 1N AC, 50 Hz
Stromstärke:	16 A
Gesamtleistung:	3.000 W
Bedienteil (HBT):	140 x 130 x 22 mm
Lastteil (HBT):	150 x 150 x 40 mm

DE

EN

Technische Änderungen vorbehalten

TPI GmbH, Rieglerstr. 21, 4873 Frankenburg, Austria
Tel.: +43 7683 5022 / E-Mail: office@tpi.co.at / Web: **www.infraworld.at**

SICHERHEITSHINWEISE:

- Die elektrische Installation darf nur von einem autorisierten Elektroinstallateur durchgeführt werden.

- Bei unsachgemäßer Montage besteht Brandgefahr. Einbauvorschriften beachten.

- Dieses Gerät kann von Kindern ab 8 Jahren und darüber sowie von Personen mit verringerten physischen, sensorischen oder mentalen Fähigkeiten oder Mangel an Erfahrung und Wissen benutzt werden, wenn sie beaufsichtigt oder bezüglich des sicheren Gebrauchs des Gerätes unterwiesen wurden und die daraus resultierenden Gefahren verstehen. Kinder dürfen nicht mit dem Gerät spielen. Reinigung und Benutzer-Wartung dürfen nicht von Kindern ohne Beaufsichtigung durchgeführt werden.

- An das Steuergerät dürfen nur geeignete Infrarotstrahler der Firma TPI / Infraworld angeschlossen werden.

- Die Montage und der Anschluss des Steuergerätes muss nach Anschlussschema erfolgen.

- Bevor die Steuerung in Betrieb genommen wird, muss überprüft werden, ob alle Steckverbindungen lösungssicher verbunden sind.

- Die Vorschriften für eine Montage in eine Infrarotkabine oder Sauna, nach EN 60335-2-53, sind zu beachten.

- Die Steuerung ist nur für den Einbau in eine Infrarotkabine bestimmt. Für alle anderen Einsatzzwecke entfällt der Garantieanspruch.

- Das Bedienteil der Steuerung kann im Inneren oder außerhalb der Infrarotkabine montiert werden.

- Bei der Montage sollten die Anschlussleitungen durch Leerrohre geführt werden oder durch sonstige Maßnahmen gegen Beschädigungen geschützt werden.

DE

Achtung: Wenn die Netzanschlussleitung dieses Gerätes beschädigt wird, muss sie durch eine Anschlussleitung des Herstellers ersetzt werden.

- Bei der Montage im Inneren einer Infrarotkabine darf das Bedienteil nicht unmittelbar über einem Infrarotstrahler positioniert werden (Mindestabstand Infrarotstrahler zur Unterkante des Bedienteils: ca. 20 cm).

- Die Lastteile können unter der Sitzbank oder außerhalb der Infrarotkabine positioniert werden. Bei Verwendung eines Verdampfers in der Infrarotkabine sind die Lastteile und das Anschlusskabel gegen Feuchtigkeit zu schützen.

- Eine Reinigung mit Dampfreiniger, Hochdruckreiniger und Spritzwasser ist nicht zulässig.

LIEFERUMFANG:

POS	STK	ARTIKEL
1	1x	Steuerungsbox (Lastteil)
2	1x	Bedienteil
3	1x	Fühler für Flächenheizung (Art. Nr.: A5018)
4	1x	Raumfühler
5	1x	Fühlerabdeckung (Art. Nr.: A1005)

POS	STK	ARTIKEL
6	1x	Adapterkabel für Verteilerblock (Art. Nr.: B3393)
7	1x	Stecker (grau) für Licht (Art. Nr.: A3110)
8	1x	Netzanschlusskabel (Art. Nr.: B3395)
9	1x	Klebeband für Fühler

ELEKTRISCHER ANSCHLUSS:

Netzanschluss: 230 V~, 16 A, 3000 W

Achtung: Beachten Sie die Hinweise und Warnhinweise.

- Der Netzanschluss (230 V, 50 Hz) muss mit 16 A eigens abgesichert werden.
- Die maximale Anschlussleistung darf 3.000 W nicht überschreiten.
- Es können bis zu 2 Infrarotstrahler mit jeweils max. 500 W angeschlossen werden.
- Der Anschlusswert der Infrarot-Flächenheizung darf 2.500 W nicht überschreiten.
- Der Verdampfer hat eine max. Leistung von 750 W.
- Die Berechnung der Gesamtleistung von 3.000 W muss so erfolgen, dass die maximalen Einzelleistungen nicht überschritten werden.

ANSCHLUSSPLAN:

Netzanschluss: 230 V~, 16 A, 3000 W

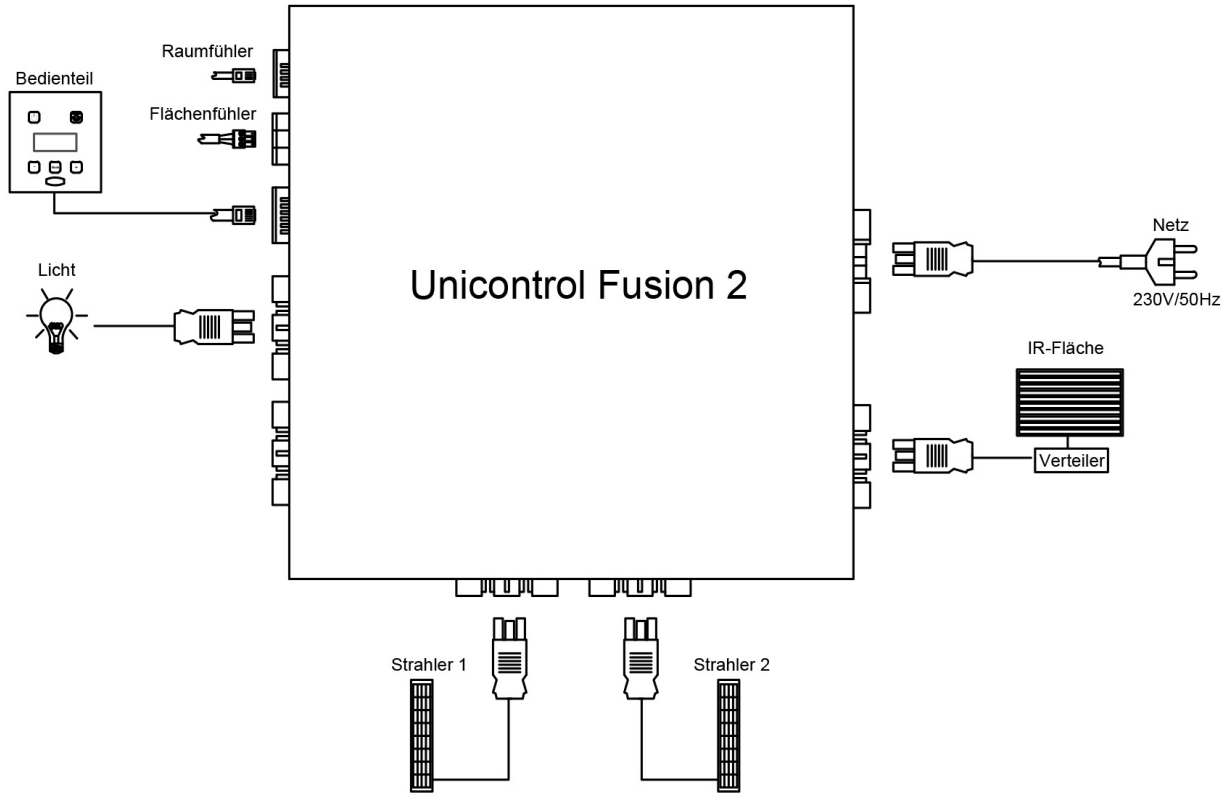

DE

MONTAGE BEDIENTEIL:

EINBAUMÖGLICHKEITEN:

Mindestabstände:
Bei dem Einbau müssen die Abstände, wie in den nachfolgenden Skizzen angeführt, eingehalten werden.

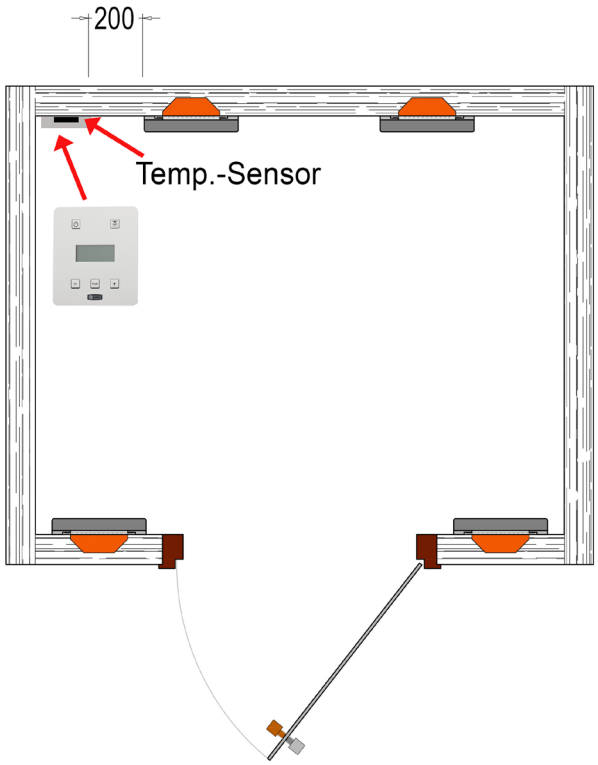

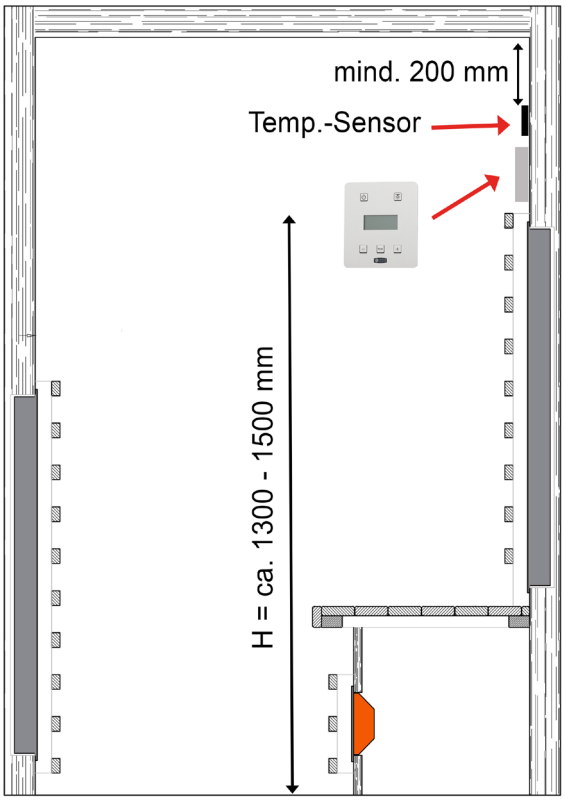

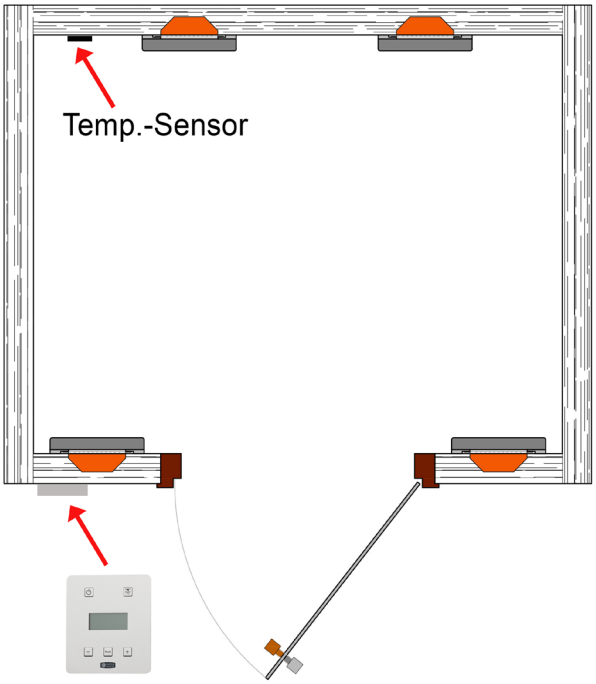

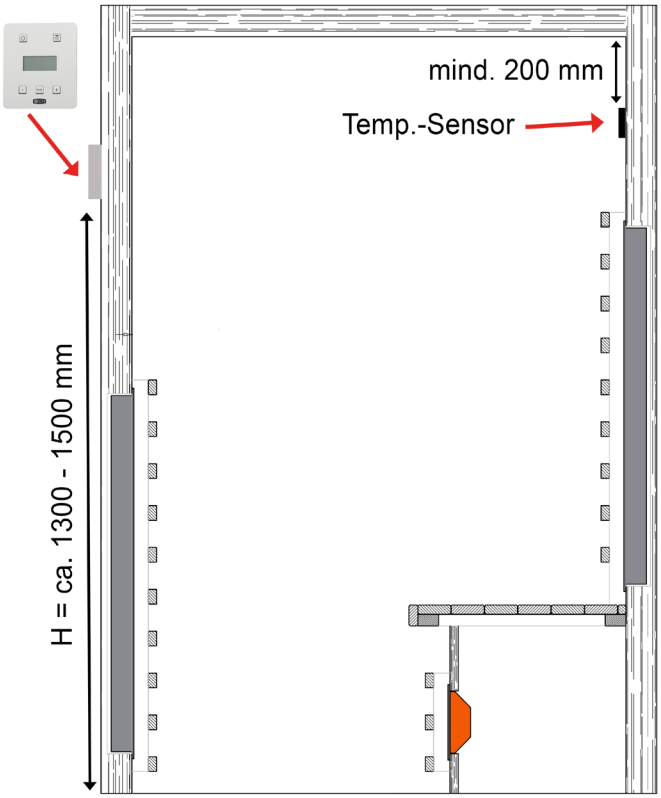

DE

WANDAUSSCHNITT BEDIENTEIL:

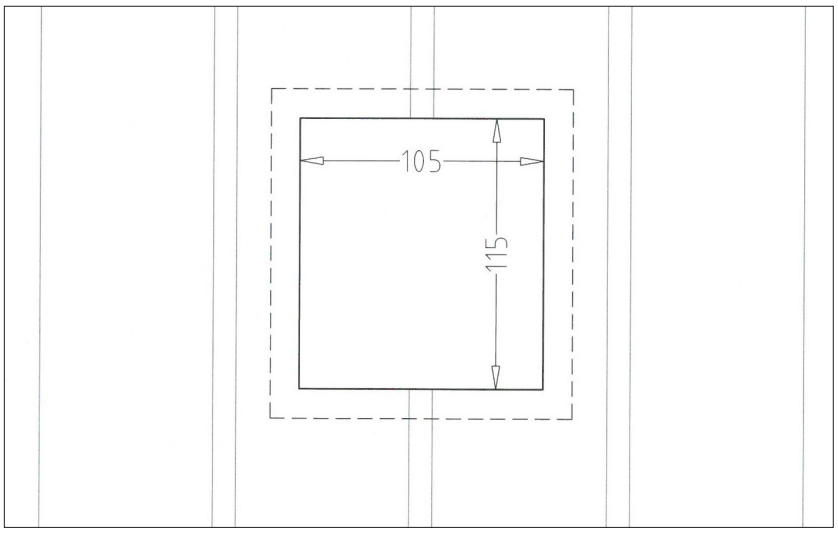

MONTAGE TEMPERATURFÜHLER:

- Rückwand des Flächenheizungselementes abnehmen.

- Im unteren Bereich der Flächenheizung den Temperaturfühler mit Hilfe des beiliegenden Klebebandes zwischen den einzelnen Carbonleitern befestigen.

(Achtung: den Fühler auf keinen Fall direkt auf einem Carbonleiter montieren!!)

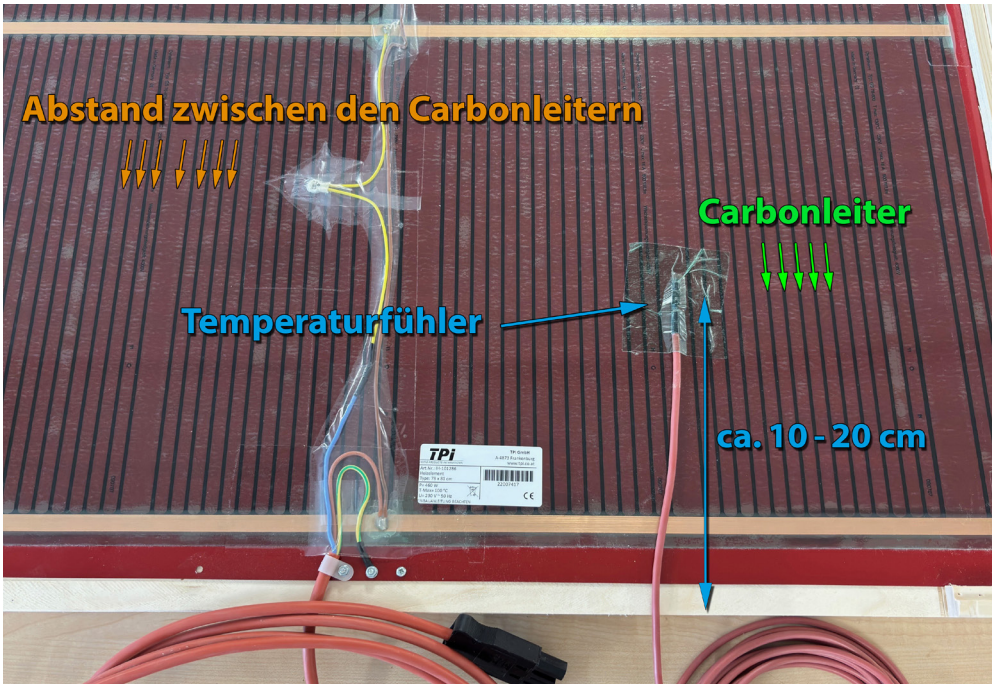

SPRACHEINSTELLUNG:

Im Standby-Betrieb die [Mode] -Taste 5 Sekunden gedrückt halten.

Verändern der Sprache durch Drücken der [+] -Taste.
(German -> Englisch -> French -> Italian -> Dutch -> German...)

[⏻] oder [Mode] oder [☼] = Verlassen des Programmiermodus

DE

BEDIENUNGSANLEITUNG STEUERUNG:

1. Licht

Kabinenlicht mit der -Taste EIN/AUS schalten (Lichtstatus wird im Display angezeigt). Sollte Ihre Kabine einen LED-Spot haben, muss dieser mit der Fernbedienung zusätzlich eingeschaltet werden.

2. Einschalten der Infrarotkabine

Durch Drücken der -Taste wird die Kabine EIN/AUS geschaltet.

Es erscheint nun folgende Grundeinstellung bzw. die zuletzt eingestellten Werte:

Zeit:	0:35:21s
Raum:	53:0°C
Fläche:	79:5°C
Strahler:	100 %

3. Einstellungen

1x Mode - Infrarotstrahler 1

Durch Drücken der Mode -Taste (1x) kann die Intensität des „Strahlers 1" verstellt werden. Mit + und − kann die Strahlungsstärke in 5 %-Schritten von 40 - 100 % verstellt werden (Nach 5 sec ohne Tastendruck springt die Anzeige wieder zurück).

2x Mode - Infrarotstrahler 2

Durch Drücken der Mode -Taste (2x) kann die Intensität des „Strahlers 2" verstellt werden. Mit + und − kann die Strahlungsstärke in 5 %-Schritten von 40 - 100 % verstellt werden (Nach 5 sec ohne Tastendruck springt die Anzeige wieder zurück).

3x Mode - Raumtemperatur

Verstellen der gewünschten Raumtemperatur von 30 - 60 °C. Bei einer Raumtemperatur von 60 °C werden zur Sicherheit alle Strahler abgeschalten (bei 59 °C Raumtemperatur schalten sie wieder ein).

4x Mode - Flächenheizung

Einstellen der gewünschten Oberflächentemperatur der Infrarot-Flächenheizelemente von 30 - 80 °C.

5x Mode - Zeit

Einstellen der Zeit mit + und − von 10 min - 2 h (in 10 Min.-Schritten)

4. Reset auf Werkseinstellung

Wollen Sie die Steuerung auf die Werkseinstellung zurück stellen (Laufzeit: 60 min, Raumtemp.: 60 °C, FH: 80 °C, Infrarotstrahler Intensität: 100 %).

+ + − + Mode gleichzeitig gedrückt halten. Es erscheint am Display:

ACHTUNG!
auf
Werkseinstellung
zurückgesetzt !

DE

5. Ändern der Displayanzeige

+ + − im Standby-Modus (Display dunkel) 5 Sekunden gedrückt halten = Ändern der ersten Displayzeile (Raumtemperatur- oder Zeitanzeige)

** DISPLAY **
1. Zeile
Raumtemperatur

Version: 11/2025

INSTRUCTIONS FOR ASSEMBLY AND USE

English

TECHNICAL DATA:	
Type:	**Controls Unicontrol - Fusion 2**
Area of use:	Fully electronic combined controls for 2 infrared heaters and infrared surface heating
Item no.:	**B6664-Set 2**
Voltage:	230 V~, 1N AC, 50 Hz
Current:	16 A
Power:	3000 W
Operating unit (HWD):	140 x 130 x 22 mm
Control box (HWD):	150 x 150 x 40 mm

EN

Subject to technical modifications

TPI GmbH, Rieglerstr. 21, 4873 Frankenburg, Austria
Phone: +43 7683 5022 / e-mail: office@tpi.co.at / website: **www.infraworld.at**

SAFETY INSTRUCTIONS:

- Electrical connections for the sauna control system may be installed by an authorised electrician only.

- Unprofessional installation may cause a fire hazard. Please read the assembly notes carefully.

- This device may be used by children at the age of 8 years and older and by persons with limited physical, sensorial or mental capabilities or lack of experience and knowledge, if they have been supervised or instructed in the safe use of the device and are understanding the hazards arising therfrom. Children are not allowed to play with the device. Cleaing and user maintenance must not be performed by children without supervision.

- Only suitable infrared radiators from TPI/Infraworld may be connected to the control unit.

- Assembly and connection to the control box must be carried out according to the connection diagram.

- Before putting the control into operation, ensure that all plug connectors are firmly connected with no risk of coming loose.

- Observe the regulations for assembly in an infrared cabin or sauna according to 60335-2-53.

- The control is only intended for installation in an infrared cabin. Warranty will not apply for any other applications.

- The operating unit of the control can be installed inside and outside of an infrared cabin.

- It is recommended to lead the connecting cables through empty conduits or to protect them from damage by other suitable measures during assembly.

Attention: If the connecting cable of the device is damaged, it must be replaced by a similar one of the manufacturer.

EN

- When installed inside an infrared cabin, the operating unit must not be positioned directly above an infrared radiator (minimum distance between infrared radiator and bottom edge of the operating unit: approx. 20 cm).

- The control box can be placed below the bench or outside the infrared cabin. When using a steamer inside the infrared cabin, the control box and the connection cable must be protected against the moisture.

- Cleaning by means of steam cleaners, high-pressure cleaners and splashing water is not admissible.

PARTS LIST:

POS	QTY	ITEM
1	1x	Control box
2	1x	Operating unit
3	1x	Temparature sensor for infrared surface heating (Item No.: A5018)
4	1x	Room temperature sensor
5	1x	Temperature sensor cover (Item No.: A1005)

POS	QTY	ITEM
6	1x	Adapter cable for distribution block (Item No.: B3393)
7	1x	Plug (grey) for the light (Item No.: A3110)
8	1x	Power cord (Item No.: B3395)
9	1x	Adhesive tape for temperature sensing device

ELECTRICAL CONNECTION:

Power connection: 230 V~, 16 A, 3000 W

Attention: Please observe all notes and warnings.

- The mains connection (230 V, 50 Hz) must be fused separately with 16 A.
- The maximum connected load must not exceed 3000 W.
- Up to 2 infrared radiators, each with a maximum of 500 W, can be connected.
- The connection value of the infrared surface heating must not exceed 2500 W.
- The steamer has a max. power of 750 W.
- The total output of 3000 W must be calculated in a way, that the maximum individual outputs are not exceeded.

CONNECTION PLAN:

Power connection: 230 V~, 16 A, 3000 W

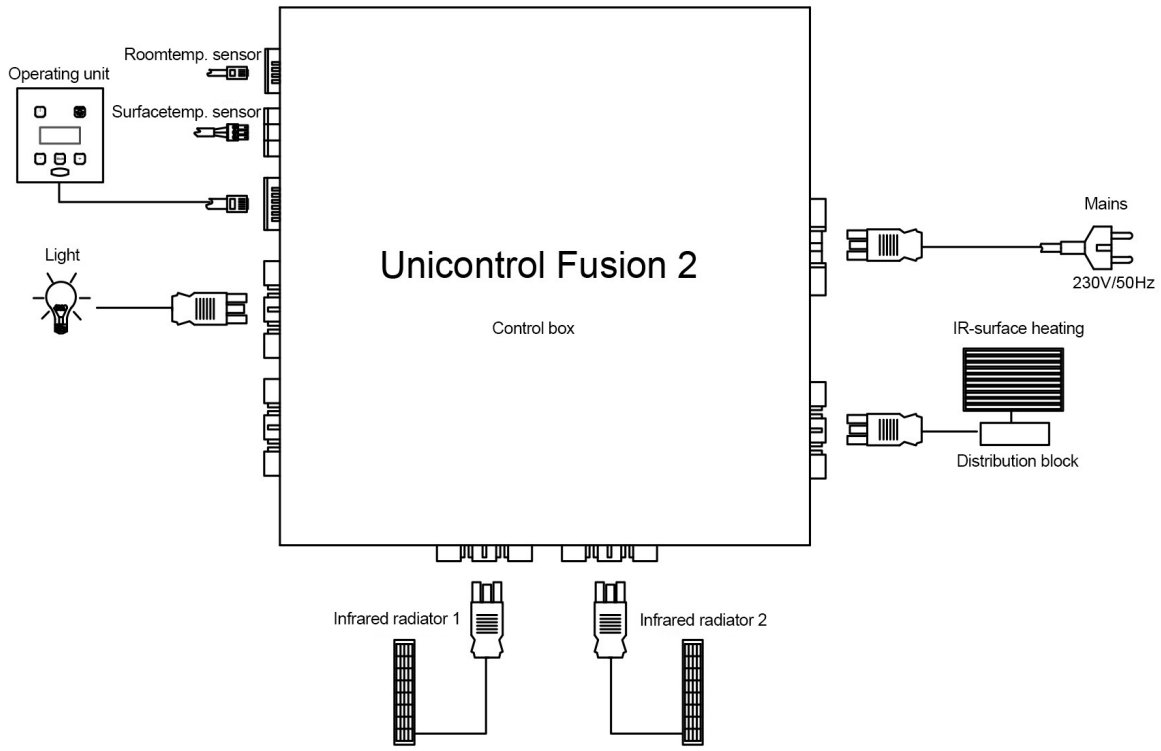

EN

INSTALLATION OF THE OPERATING UNIT:

INSTALLATION POSSIBILITIES:

Minimum distances:
When installing, the distances, as shown in the following sketches, must be met.

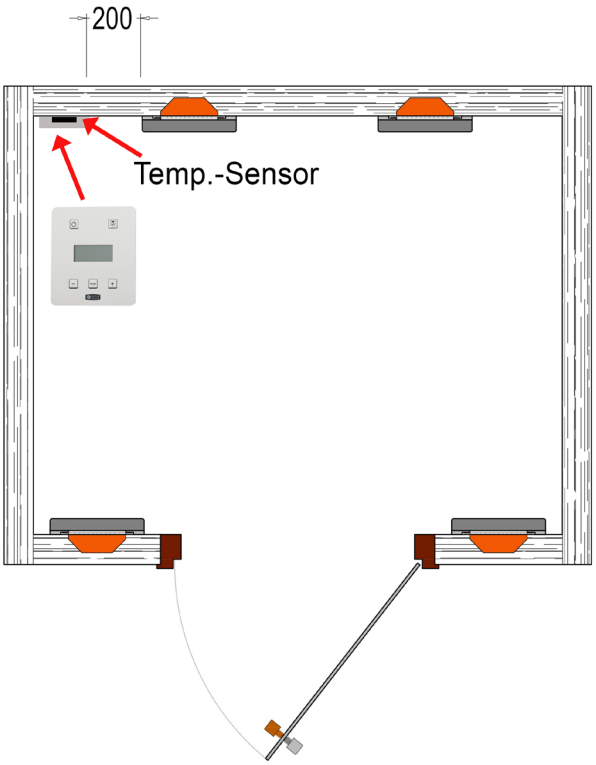

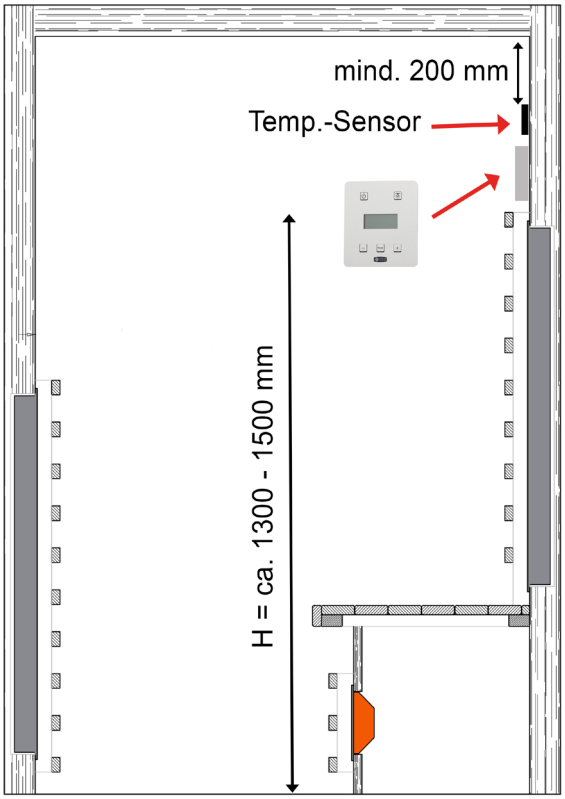

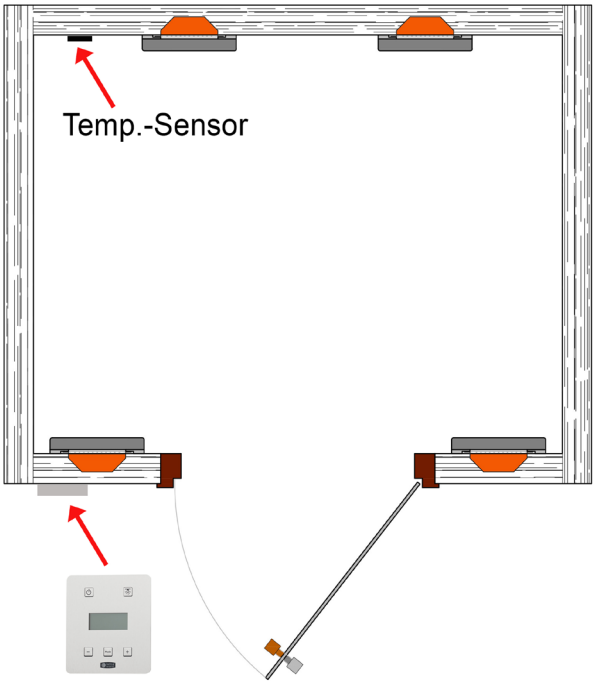

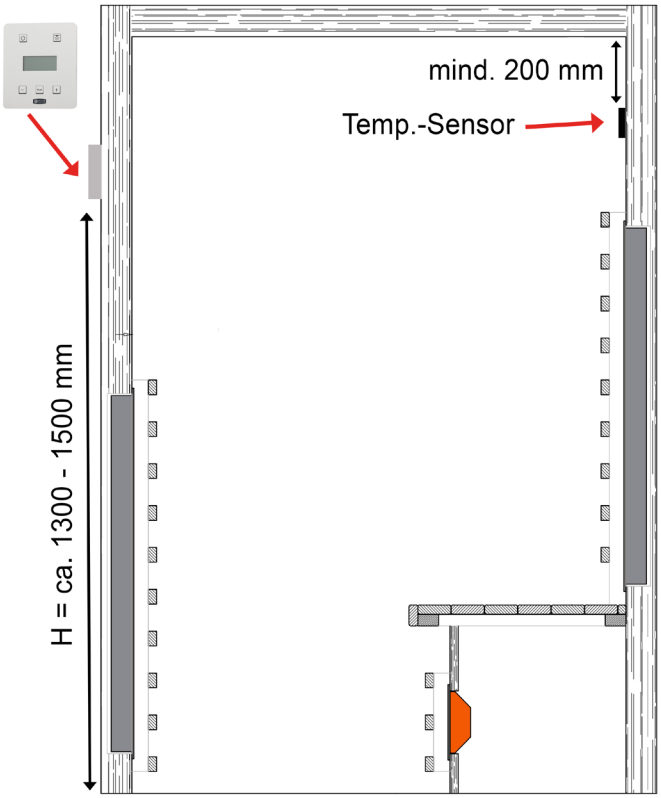

E

WALL CUTOUT FOR THE OPERATING UNIT:

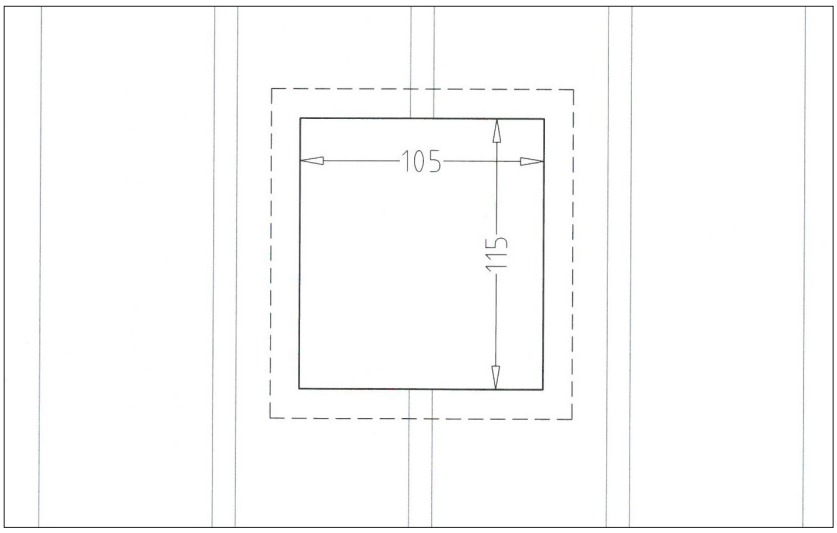

INSTALLATION OF THE TEMPERATUR SENSING DEVICE

- Remove the back wall of the infrared heating element.

- Fix the temperature sensing device, with the help of the attached adhesive tape, between the single carbon conductors in the lower area oof the infrared heating element.
  (Attention: do not fix the temperature sensing device directly on a carbon conductor!!)

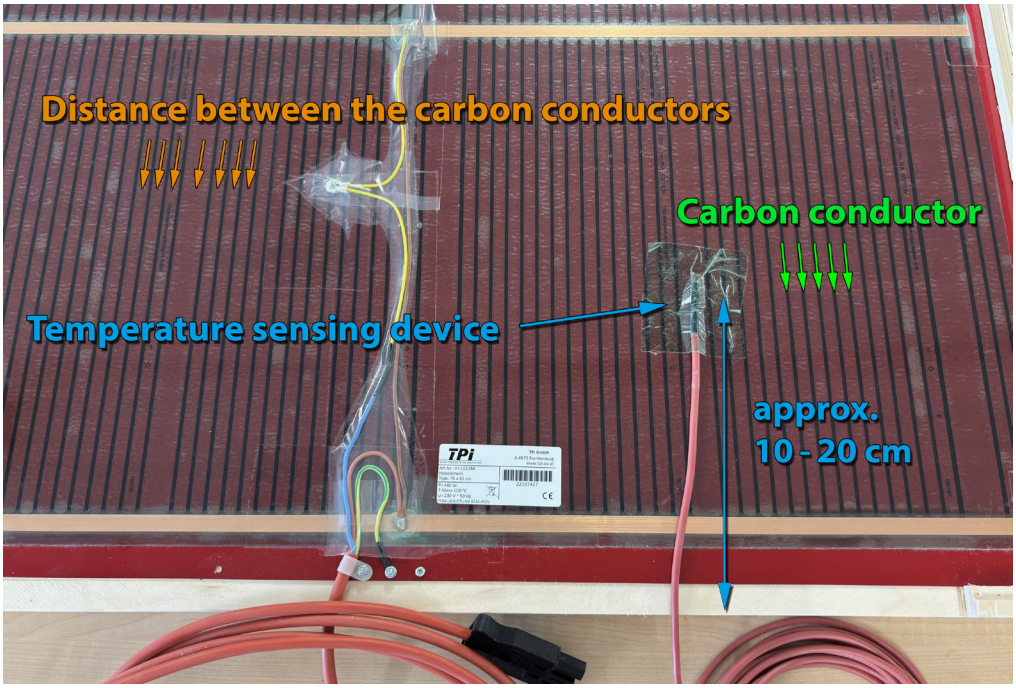

EN

LANGUAGE SETTING:

In the standby mode hold the Mode -button pressed for 5 seconds.

Change the language by pressing the + -button.
(German -> Englisch -> French -> Italian -> Dutch -> German...)

or Mode or = exit programming mode

OPERATING INSTRUCTION CONTROL:

1. Light

Switch the cabin light ON/OFF by using the -button. If your cabin is equipped with an LED spot, you must also switch it on by using the remote control.

2. Switching on the infrared cabin

By pressing the -button the cabin is switched ON/OFF.

Now the following default settings or the last set values will appear:

```
Time:        0:35:21s
Cabin temp.: 53:0°C
Surface:     79:5°C
Radiator:     100 %
```

3. Settings

1 x Mode - Infrared radiator 1

By pressing the Mode -button (1x) the intensity of „radiator 1" is adjustable. With + and − the radiation intensity can be adjusted, in steps of 5 %, from 40 to 100 % (The display resets after 5 sec. without pressing a button).

2 x Mode - Infrared radiator 2

By pressing the Mode -button (2x) the intensity of „radiator 2" is adjustable. With + and − the radiation intensity can be adjusted, in steps of 5 %, from 40 to 100 % (The display resets after 5 sec. without pressing a button).

3 x Mode - Cabin temperature

Adjustment of the desired cabin temperature from 30 to 60 °C. At a cabin temperature of 60 °C all radiators are automatically switched off for safety reasons (at a cabin temperature of 59 °C they are activated again).

4 x Mode - Surface heating

Adjustment of the desired surface temperature of the infrared surface heating elements from 30 to 80 °C.

5 x Mode - Time

Setting of the time with + and − from 10 min - 2 h (in steps of 10 min.)

4. Reset to manufactory setting

If you want to rest to the manufactory settings (operating time: 60 min., cabin temp.: 60 °C, surface heating: 80 °C, infrared radiator intensity: 100 %)

keep − + + Mode pressed at the same time. The display will show:

```
ATTENTION!
reset to
manufactory
setting!
```

5. Changing the mode of the display

By pressing the − + -buttons for 5 seconds in Standby-mode (dark display) = changing the 1st row of the display (indication of the room temperature or the time)

```
** DISPLAY **
1. row
Room temperature
```

EN